"Przebudowa i rozbudowa Oczyszczalni Ścieków w Legnicy w części ściekowej"
ISTNIEJĄCA ZEWNĘTRZNA WENTYLACJA KANAŁOWA
+ KONSTRUKCJA ESTAKADY STALOWEJ (DOKUMENTACJA ARCHIWALNA)
SZCZEGÓŁY KONSTRUKCYJNE
SKALA 1:10

SŁUP S-1 (podwyższony)

1 : 10

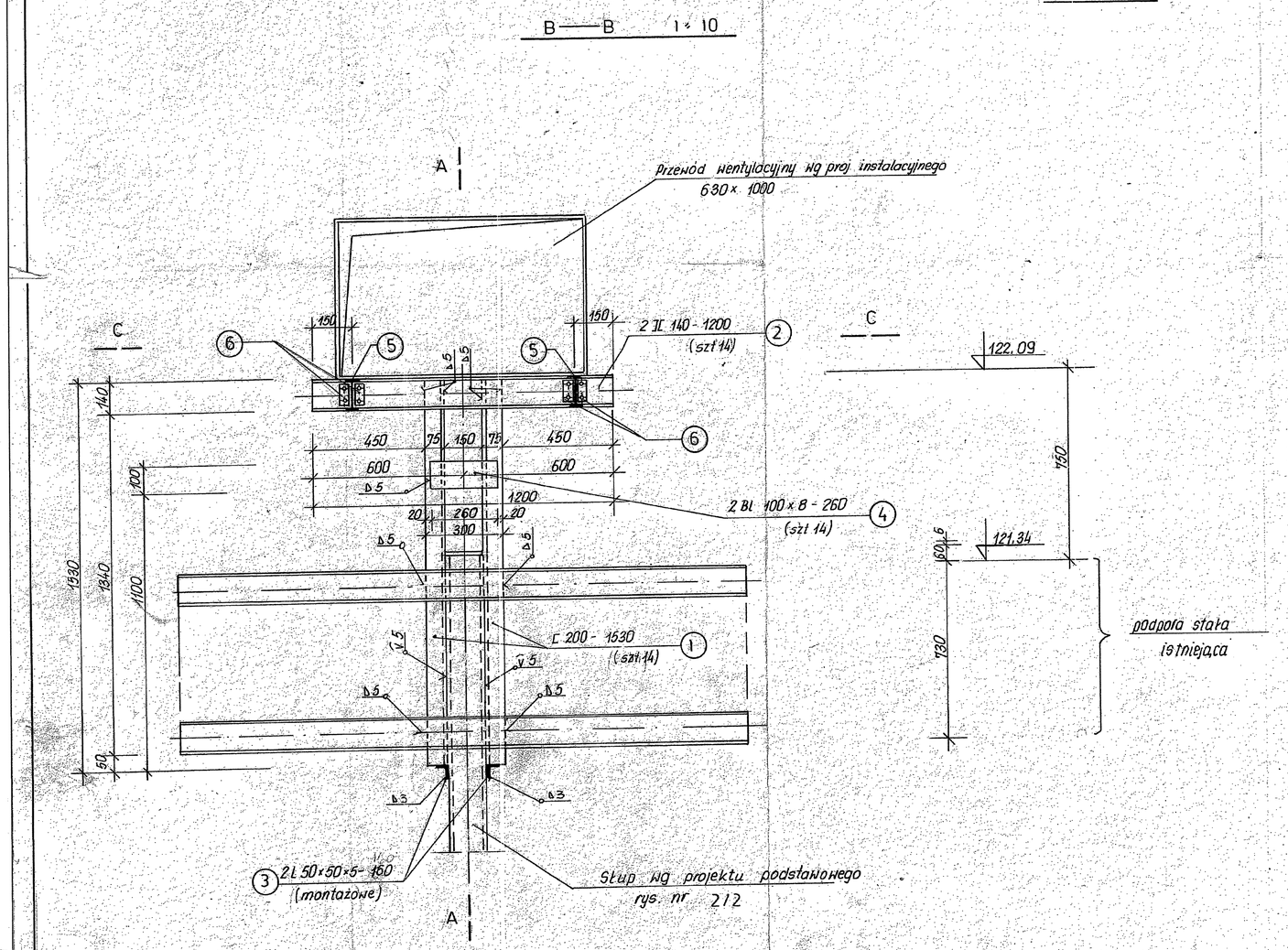

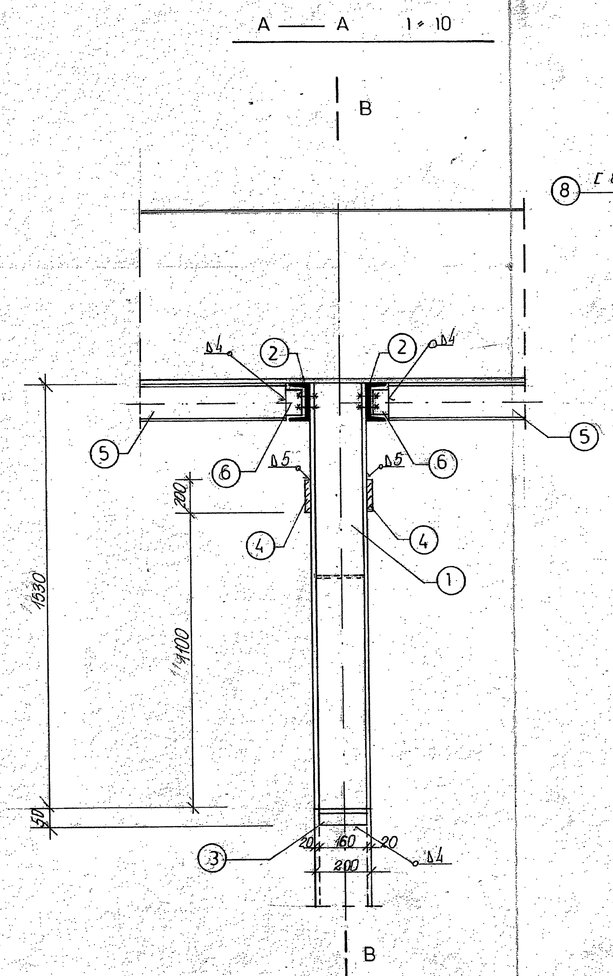

SZCZEGÓŁ PODPARCIA

1 : 20

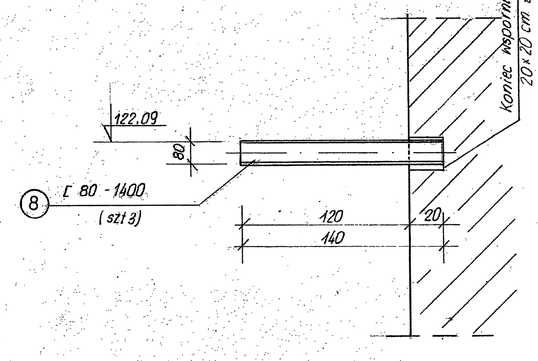

uwaga: rozstaw podpór na murze wg proj. podstawowego.

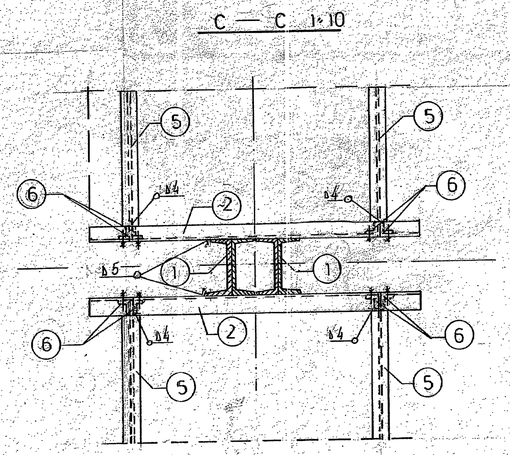

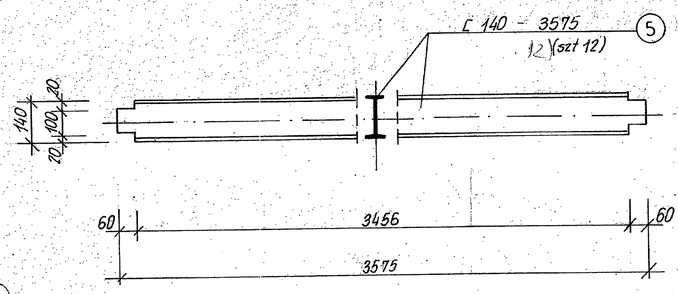

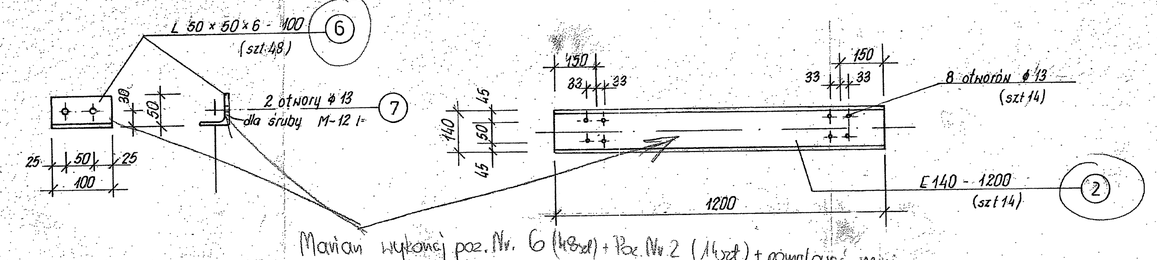

Marian wykonaj poz. Nr. 6 (48szt) + Poz. Nr. 2 (14szt) + pomalować minią poz. Nr. 4 (14szt)

zestawienie stali profilowej

Lp.	Ilość [szt]	Kształtownik	Długość [mm]	Ciężar w KG jednostka	1 sztuki	na jeden elem.
1	2×7=14	[200	1530	25,3	38,71	541,93
2	2×7=14	[140	1200	16,0	19,20	268,80
3	2×7=14	L 50×50×5	160	3,77	0,60	8,44
4	2×7=14	Bl 100×8	260	6,28	1,63	22,86
5	2×6=12	[140	3575	16,0	57,20	686,40
6	48	L 50×50×6	100	4,47	0,04	2,15
7	112	śruba M-12	45	—	0,05	5,60
7a	112	nakrętka M-12	—	—	0,02	2,24
7b	112	podkładka M-12	—	—	0,01	1,12
8	3	[80	1400	8,64	12,10	36,29
					Ciężar całkowity KG	1575,83

STAL St3SX
SPAWANIE ELEKTRYCZNE
ELEKTRODY ER 1,46
Zabezpieczenie antykorozyjne wg opisu technicznego.

ESKO-CONSULTING Sp. z o.o.
ul. Ślężna 112/38, 53-111 Wrocław
BIURO: ul. Sikorskiego 19, 65-454 Zielona Góra
tel. (68) 451-85-86, fax (68) 451-85-85,
e-mail: sekretariat@esko.org.pl

ESKO CONSULTING

Branża:	ARCHITEKTONICZNA I KONSTRUKCYJNA		
Nazwa zamówienia:	Przebudowa i rozbudowa Oczyszczalni Ścieków w Legnicy w części ściekowej		Skala: 1:10
Tytuł rysunku:	ISTNIEJĄCA ZEWNĘTRZNA WENTYLACJA KANAŁOWA + KONSTRUKCJA ESTAKADY STALOWEJ (DOKUMENTACJA ARCHIWALNA) Szczegóły konstrukcyjne		Nr rys.: 89/PW
Opracował:	mgr inż. Władysław Hołysz	Upr. bud. 49/92/ZG do projektowania bez ograniczeń w spec. konstr.-budowlanej	podpis:
Opracował:	mgr inż. Barbara Żok		podpis:
Opracował:	mgr inż. Marcin Sobczyk	Upr. bud. 49/92/ZG do projektowania bez ograniczeń w spec. konstr.-budowlanej	podpis:

Budynek Krat i wentylacji O.S. w Legnicy
W.P.W. i K. Legnica
2569/78/SP
TS-3
mgr inż. A. Ferenz
T. Mozolewski
N. Zakrzewska
mgr inż. St. Sztuk.
B. Nowaczyk
1/5 k.

Estakada pod kanał wentylacyjny. 1:10